ENERGILEG

FAKTA OM SPILSØJLE

Fakta

Se hvor mange point du kan score ved at reagere hurtigt og svare rigtigt. Spil med venner eller brug den som genoptræningsredskab. SpilSøjlen er en simpel og brugervenlig spilkonsol, som er særligt designet til det offentlige rum.

Spillet starter med at pumpe fodpedalen et par gange. Når den er blevet ladet med bevægelsesenergi, så vælger du mellem fire forskellige spil. Disse sjove og interaktive spil spilles ved hjælp af de to stærkt oplyste trykknapper, fodpedalen og displayet.

At have en sådan spilkonsol i det offentlige rum bringer alle former for udviklingsmæssige fordele for spillerne: sociale færdigheder, konkurrenceevne, kognitive færdigheder. Den perfekte tilføjelse til udemiljøer, som ønsker at skabe fokus på bevægelse, bæredygtig energi og teknologi.

VIGTIG VIDEN!

- ✔ Minimal vedligeholdelse og driftsomkostninger
- ✔ Robust, vandalsikret konstruktion
- ✔ Ingen elektriske installationer – spillerne skaber selv strømmen
- ✔ Software til aflæsning af brugsstatistikker
- ✔ Tænd og sluk funktion i særlige tidsrum med timelock
- ✔ Fire interaktive spil på dansk eller engelsk
- ✔ Ideel fra 3 år
- ✔ Justérbar volumenknap
- ✔ Kræver ikke faldunderlag
- ✔ Brugervenlig interaktiv betjening

BONUS INFORMATION

Hvis du leder efter redskaber som træner kognitive færdigheder gennem spil, så er vores BoldVæg og SpilleVæg måske også værd at kigge på inden du beslutter dig.

rev. april -2020

EnergiLeg ApS +45 6343 3161 e-mail: info@energileg.dk **WWW.ENERGILEG.DK**

TEKNISKE DATA

Styrk sociale bånd

PRODUKTINFORMATIONER

MATERIALE
Plast og Stål

MONTAGE
Plant, stabilt og skruefast underlag eller støbning af betonfundament

FARVER
ALLE RAL-farver og designs af rør.
Standard som vist på billedet

GODKENDELSE
EN-1176

GARANTI
3 års fuld producentgaranti. Bevægelige dele eller "slid" -dele er ikke omfattet af garantien. Skader forårsaget af forkert brug eller hærværk dækkes ikke af garantien. Vi tilbyder gratis reservedele inden for garantiperioden, men kun hvis produktet havde korrekt vedligeholdelse i henhold vedligeholdelsesvejledning

FALDHØJDE
0 cm.

SIKKERHEDSZONE
1,5 meter hele vejen rundt om centerbold og hver af de fire satellitter

VÆGT
23 kg.

MÅL
31 x 38 x 92 cm.

ENERGIKILDE
Bevægelsesenergi

TEKNOLOGI
Software med spil

VEJRBESTANDIGHED
Al slags vejr

OUTPUT
Spil med lyd, LED-lys og scoredisplay

IDEEL ALDERSGRUPPE
Fra 6 år

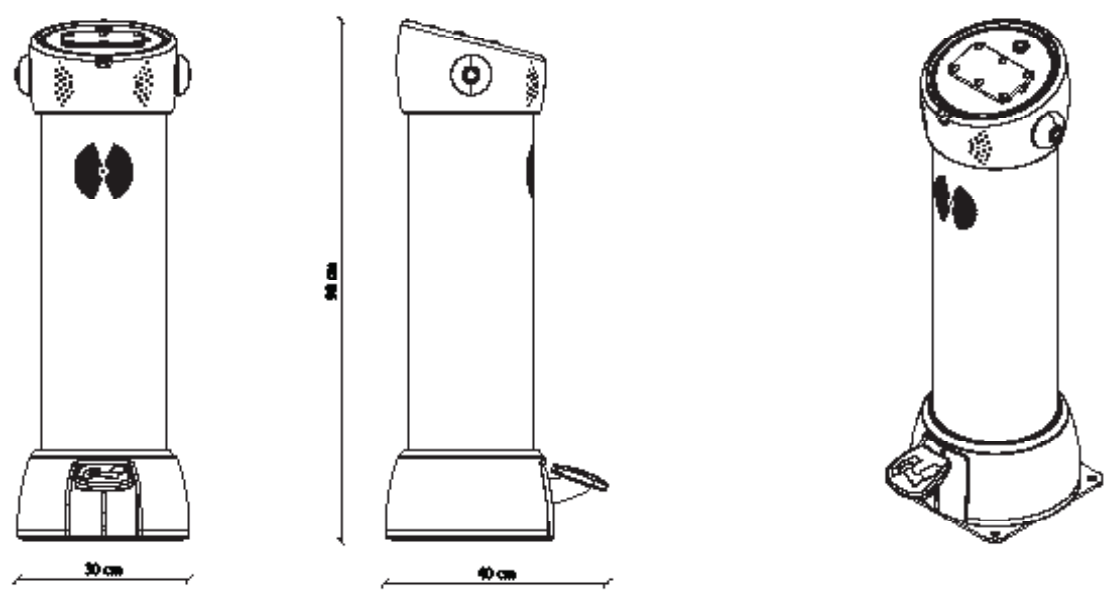

EnergiLeg ApS +45 6343 3161 e-mail: info@energileg.dk **WWW.ENERGILEG.DK**